FAEMA X COMPACT

THE RIGHT FIT

EN • IT

FAEMA

XCOMPACT

THE RIGHT FIT

INTRO 04

PRODUCT FEATURES 06
CARATTERISTICHE DI PRODOTTO

SEGMENTS 12
SEGMENTI

DIGITAL SOLUTIONS 16
SOLUZIONI DIGITALI

TECHNICAL SHEETS 22
SCHEDE TECNICHE

FAEMA XCOMPACT

COMPACT INNOVATION

Faema's innovative ideas have been condensed into a splendidly compact and incredibly intuitive dimension.
Meet XCompact. Designed to bring Faema's essence into small and unprecedented spaces. Our ability to combine form and function, to create a machine that delivers the exceptional coffee experience Faema is known for, now landed in our most compact and versatile design yet.

INNOVAZIONE COMPATTA

L'innovazione Faema condensata in una dimensione splendidamente compatta e incredibilmente intuitiva.
XCompact è progettata per portare tutta l'essenza di Faema in spazi piccoli e inediti. La nostra capacità di combinare forma e funzione, di creare una macchina che offra l'eccezionale esperienza di caffè per cui Faema è conosciuta, si concretizza nel nostro design più compatto e versatile mai creato.

COMPACT ELEGANCE, ITALIAN STYLE
NEW DESIGN

Small but unmistakenly Faema. XCompact embodies a harmonious blend of elegance and functionality, with every component perfectly laid in its natural place, like the tight hopper incorporated into its body.
A compact solution that still adapts to the rest of the Faema's X range, of which innate elegance and class made a staple of fully automatic espresso machines. Having limited available spaces should not confine you to a sub-par coffee, XCompact fixes exactly that.

FAEMA
XCOMPACT

ELEGANZA COMPATTA, STILE ITALIANO
NUOVO DESIGN

Piccola, ma inequivocabilmente Faema. XCompact rappresenta l'armoniosa unione tra eleganza e funzionalità, nel quale ogni componente è perfettamente collocato nel posto ideale, come nel caso dellla tramoggia, incastonata al suo interno.
Soluzione compatta che rimane in linea con il resto della gamma X Faema, la cui eleganza e classe innate l'hanno resa un punto di riferimento per le macchine da caffè superautomatiche. Gli spazi limitati non dovrebbero confinarti a un caffè di qualità inferiore, e XCompact è la risposta.

INNOVATION AT YOUR FINGERTIPS
10.1" TOUCHSCREEN DISPLAY

XCompact's 10.1" touchscreen display is the perfect way to browse its wide menu and its customizability options. Incredibly straightforward, it makes for a breezy user experience from the first touch. Surprise your client with a modern and eye-catching device, enhancing coffee breaks with a dedicated barista.

INNOVAZIONE A PORTATA DI MANO
10.1" DISPLAY TOUCHSCREEN

Il display touchscreen da 10,1 pollici di XCompact è il modo perfetto per esplorare il suo ampio menu e le opzioni di personalizzazione. Incredibilmente intuitivo, offre un'esperienza utente fluida fin dal primo tocco. Sorprendi i tuoi clienti con un dispositivo moderno e accattivante, migliorando la pausa caffè con un barista dedicato.

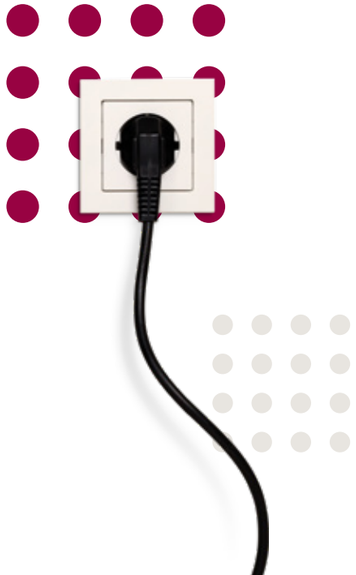

SIMPLICITY IN ACTION
PLUG & PLAY

XCompact takes the workplace's coffee experience and elevates it, all in a small package that comfortably sits on a countertop, blending in with the environment. With XCompact, everything you need to enjoy a cup of coffee is plugging it in and picking your favorite beverage, it'll take care of the rest.

SEMPLICITÀ IN AZIONE
PLUG & PLAY

XCompact eleva l'esperienza della pausa caffè nei luoghi di lavoro, il tutto in un piccolo pacchetto che si adatta comodamente su ogni piano da lavoro, integrandosi con il resto dell'ambiente. Con XCompact, tutto ciò che serve per gustare una tazza di caffè è collegarla alla corrente e scegliere la bevanda, al resto pensa lei.

TAILORED TO YOUR BRAND
CUSTOMIZABLE INTERFACE

Personalization takes the spotlight with XCompact. Its customizable interface allows distributors, offices, and businesses to infuse their own branding into the machine. Use your own design to reflect your values, aligning the machine with your brand's identity. XCompact becomes a part of your brand's story and aesthetic, making each cup of coffee a reflection of its unique taste and style.

SU MISURA PER IL TUO BRAND
INTERFACCIA PERSONALIZZABILE

La personalizzazione è protagonista con XCompact. La sua interfaccia permette a distributori, uffici e aziende di infondere la propria identità nella macchina. Usa un design su misura per riflettere i tuoi valori, allineando la macchina con la tua brand identity. XCompact diventa parte della storia e dell'estetica del tuo marchio, rendendo ogni tazza di caffè un riflesso del suo stile unico.

LINKED-UP
INTEGRATED WI-FI AND USB

All the upsides of having an always-updated machine, with the comfort of automation. With integrated Wi-Fi and USB, XCompact is always connected, ready for updates and customization. Embrace technology with XCompact, enhancing your coffee experience, and staying ahead of the curve. This seamless connectivity ensures that your coffee service remains uninterrupted and up-to-date, offering a modern touch to traditional coffee brewing.

SEMPRE CONNESSA
WI-FI E USB INTEGRATI

I vantaggi di avere una macchina sempre aggiornata, con il comfort dell'automatizzazione. Con Wi-Fi e USB integrati, XCompact è sempre connessa, pronta per aggiornamenti e personalizzazioni. Sfrutta la tecnologia con XCompact, migliorando la tua esperienza e restando sempre un passo avanti. Una connettività ininterrotta che garantisce che il tuo servizio di caffè rimanga costantemente aggiornato, offrendo un tocco moderno ad una preziosa tradizione.

EASY TO ASSIST AND CLEAN
AUTOMATIC CLEANING

Maintenance is a breeze with XCompact. Its automatic cleaning function ensures that your machine is always ready to serve the perfect cup of coffee. This feature ensures longevity and consistent performance, making your coffee service hassle-free and efficient. All without any dedicated staff members or resources.

Choose Faema cleaning products for a top-notch level of hygiene, custom-made to take care of your machine.

FACILE DA MANUTENERE E PULIRE
PULIZIA AUTOMATICA

La manutenzione è un gioco da ragazzi con XCompact. La sua funzione di pulizia automatica garantisce che la tua macchina sia sempre pronta a servire la tazza di caffè perfetta. Una feature che garantisce longevità e prestazioni costanti, rendendo meno complesso e più efficiente il servizio. Il tutto senza aver bisogno di personale o risorse dedicate.

Scegli i detergenti Faema per un altissimo livello di igiene, progettati appositamente per prendersi cura delle tue macchine.

2L

8L

FLEXIBLE TO YOUR NEEDS
WATER TANK OPTIONS

Adaptability shines through with XCompact. With two water tank options, 2 or 8 liters, it ensures uninterrupted service regardless of your business size. Whether nestled in a quaint café or bustling office space, XCompact seamlessly integrates while ensuring a consistent supply of your favorite brew. Moreover, XCompact offers the possibility of a direct link to the water supply, allowing for unlimited water availability when possible.
It's not just about fitting in, it's about enhancing your space with elegance and functionality.

ADATTABILE ALLE TUE ESIGENZE
OPZIONI DEL SERBATOIO

La capacità di adattamento è il punto di forza di XCompact. Con due opzioni per il serbatoio d'acqua, da 2 o 8 litri, garantisce un servizio ininterrotto indipendentemente dalle dimensioni della tua attività. Da un'eccentrica caffetteria ad un ufficio affollato, XCompact si integra perfettamente garantendo un rifornimento costante del tuo caffè preferito. Inoltre, XCompact offre la possibilità di un collegamento diretto all'approvvigionamento idrico, permettendo una disponibilità illimitata di acqua, quando possibile.
Non solo si adatta, ma valorizza il tuo spazio con eleganza e funzionalità.

THE OFFICE ENERGIZER
WORKPLACES

In an office where design meets functionality, XCompact finds its perfect home. With its compact size it fits even in the tiniest nook, and with its unmistakable Faema look it sets the room apart. Enhance the aesthetic of your workspace. And ensure a steady flow of high-quality brew, fueling creativity and productivity.

IL BARISTA IN UFFICIO
UFFICI

In un ufficio dove design e funzionalità si uniscono, XCompact trova il suo habitat ideale. Grazie alle sue dimensioni ridotte, trova spazio anche nel più piccolo degli angoli, conferendo un inconfondibile tocco di stile all'ambiente. Valorizza l'estetica dei tuoi spazi e garantisci un flusso continuo di bevande di alta qualità, alimentando creatività e produttività.

ELEVATE YOUR GUEST EXPERIENCE
HOTELS

Small hotels strive to provide their guests with unique experiences, and XCompact is here to help. Its elegant design and compact size make it a perfect addition to any space, from the breakfast area to reception and meeting rooms. But XCompact offers more than just coffee; it offers a taste of the Italian lifestyle, a moment of charme that can make a guest's stay truly unforgettable.

OSPITALITÀ AL LIVELLO SUPERIORE
HOTEL

I piccoli hotel mirano a fornire ai loro ospiti esperienze uniche, e XCompact è pronta ad assisterli. Il suo design elegante e le dimensioni contenute la rendono un complemento perfetto per qualsiasi spazio, dalla sala colazione alla reception e sale riunioni. XCompact offre più di un semplice caffè, regala un assaggio dello stile di vita italiano, un momento affascinante che può rendere indimenticabile ogni soggiorno.

THE PERFECT BUSINESS PARTNER
BUSINESSES

In the world of stylish boutiques and creative studios, XCompact can subtly underline your aesthetic statement. Its sleek, compact design slips effortlessly into your business décor, adding an essence of Italian elegance. Each brew becomes a shared moment of enjoyment, adding an unexpected highlight to your customers' visits.

IL BUSINESS PARTNER PERFETTO
BUSINESS

Nel mondo delle boutique e degli studi creativi, XCompact può evidenziare con discrezione la tua estetica. Il suo design fine e compatto si integra armoniosamente nei tuoi ambienti, aggiungendo un tocco di italiana eleganza. Ogni tazza di caffè diventa un momento di condivisione e piacere, aggiungendo una nota di gusto inaspettata alle visite dei tuoi clienti.

ART.IN.COFFEE
DATA CONTROL, STREAMLINED

Faema supports every business with dedicated solutions, easing parts of the workload and facilitating the consultation and management of others. Art.In.Coffee backs every business up by offering advanced data processing, allowing the owner to remotely check beverage consumption. More than data analysis: the bidirectional telemetry available on Faema fully automatic machines allows for remote intervention, streamlining the whole process*.

With Art.In.Coffee, you can slim operations down, enhance user experience, and facilitate business decision-making.

Art.In.Coffee supports the integration with other data collection and visualization systems through API access.

ART.IN.COFFEE
TUTTI I DATI DI CUI HAI BISOGNO, IN UN UNICO POSTO

Faema supporta ogni business con soluzioni dedicate, che alleggeriscono parte del lavoro, e rendono più facile la consultazione e la gestione della propria macchina. Art.In.Coffee agevola il business offrendo un'elaborazione avanzata dei dati, dando la possibilità di controllare da remoto i consumi delle bevande. Non solo analisi dei dati: la telemetria bidirezionale presente sulle superautomatiche Faema permette interventi da remoto, semplificando l'intero processo*.

Con Art.In.Coffee, snellisci le operazioni, migliori l'esperienza utente e faciliti il decision-making aziendale.

Art.InCoffee può essere integrato con altri sistemi di raccolta e visualizzazione dati, attraverso accesso alle API.

***Available from Q1 2024**
*Disponibile dal Q1 2024

GLOBAL REMOTE SERVICE PROGRAM*

WE HAVE THE SOLUTION. WHEREVER YOU ARE, WHENEVER YOU NEED IT, WHATEVER THE ISSUE

Business service has never been easier thanks to our Global Remote Service Program.
Faema's technical experts and service partners can access the machine's user interface remotely like they're right next to it. This allows them to monitor machine operations, access configurations for changing settings, view diagnostic archives, and update the software. By doing so, problems can be diagnosed and fixed, reducing travel costs by 15% and optimizing technician labor time on-site by 20%.

- **Remote Control: in case of malfunctioning, ours or our partners' tech experts can make any necessary adjustments remotely.**
- **Quicker On-Site Intervention: in case of mechanical issues detected, the remote overview can provide all relevant information to the technician, saving them a great deal of time.**

GLOBAL REMOTE SERVICE PROGRAM*

ABBIAMO LA SOLUZIONE. OVUNQUE TI TROVI, IN QUALSIASI MOMENTO, PER QUALUNQUE CRITICITÀ

Le soluzioni service per il business non sono mai state così semplici, grazie al nostro Global Remote Service Program. Gli esperti tecnici di Faema o dei suoi partner possono lavorare da remoto sull'interfaccia utente della macchina come se ci fossero davanti. Così facendo, possono monitorare il funzionamento delle macchine, modificare rapidamente le impostazioni, consultare gli archivi di diagnostica e aggiornare il software, riducendo i costi di viaggio del 15% e ottimizzando il tempo di lavoro dei tecnici in loco del 20%.

- Controllo remoto: qualunque sia il problema, Faema o uno degli esperti tecnici partner può effettuare da remoto ogni regolazione necessaria.
- Intervento rapido in loco: se viene rilevato un problema meccanico, gli esperti tecnici possono facilmente fornire tutte le informazioni pertinenti al tecnico da remoto, risparmiando tempo prezioso ad inizio lavori.

***Sold separately, subscription required**
*Venduto separatamente, abbonamento richiesto

CASHLESS PAYMENT SYSTEMS

XCompact is ready to be paired with MDB protocols-equipped cashless payment systems.
With them, everyone can pay comfortably and safely using their credit card or smartphone, without having to use hard cash. This modern convenience not only streamlines the payment process but also facilitates a smoother, quicker service, enhancing the overall customer experience.

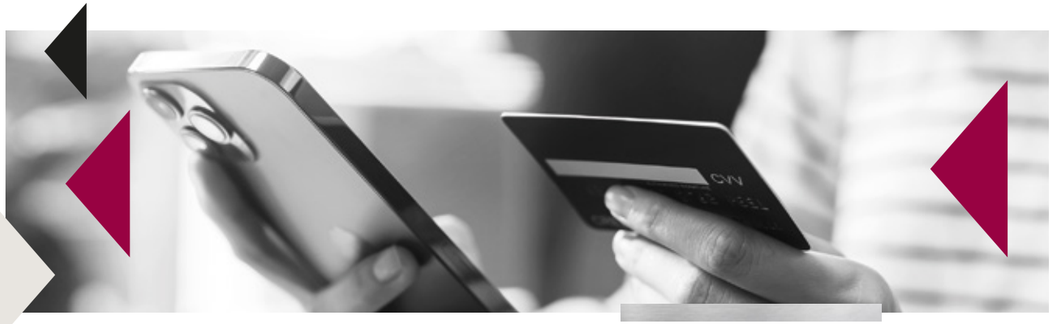

SISTEMI DI PAGAMENTO CASHLESS

XCompact è predisposta per l'integrazione con i sistemi di pagamento cashless provvisti di protocollo MDB. In questo modo, potrai dare a chiunque la possibilità di pagare comodamente con la propria carta contactless o con il proprio smartphone. Una comodità che snellisce il processo di pagamento e facilita un servizio più fluido e veloce, migliorando l'esperienza complessiva del cliente.

TECHNICAL SHEETS
SCHEDE TECNICHE

DIMENSIONS • DIMENSIONI

Width x Depth x Height Larghezza x Profondità x Altezza	**320 x 512 x 535 mm (2 L)** **420 x 512 x 535 mm (8 L)**
Weight Peso	**19 kg (2 L) - 20,5 kg (8 L)**

CONNECTIONS • COLLEGAMENTI

Power supply Alimentazione	**220-240 V / 120 V / 100 V**
Power Potenza	**2900 W**
Connection to the water main Connessione alla rete idrica	**Optional** Opzionale
Water tank inside Serbatoio d'acqua interno	**Double solution: 2 L - 8 L** Doppia soluzione: 2 L - 8 L

CAPACITY • CAPACITÀ

Recommended cups/day Tazze consigliate/giorno	**Up to 80** Fino a 80

HOPPERS • TRAMOGGIA

Coffee bean hopper Tramoggia chicchi di caffè	**750 g**

FEATURES • CARATTERISTICHE

Added water Aggiunta acqua	**Yes** Sì	
Control panel Pannello di controllo	**10,1" Touch Screen Display** Display Touch Screen 10,1"	
Number of selections Numero di selezioni	**Up to 24** Fino a 24	**1x4 • 3x6 • 3x7**
Coffee spout height (from/to) Altezza beccuccio del caffè (da/a)	**85 / 175 mm**	
Water Pump Pompa dell'acqua	**Vibration pump** Pompa a vibrazione	
Grounds container capacity Capacità del contenitore per i fondi	**45 pieces (10 g / piece)** 45 pezzi (10 g / pz)	
Drip tray Vaschetta raccogligocce	**1,7 L approx.** 1,7 L ca.	

THERMAL SYSTEM • SISTEMA TERMICO

Thermoblock	

GRINDERS • MACINACAFFÈ

Number of grinders Numero di macinacaffè	**1**
Blades Lame	**Ceramic** Ceramiche

DEK • DECAFFEINATO

Grounded dek inlet Ingresso dek macinato	**Yes** Sì

COFFEE GROUP • GRUPPO CAFFÈ

Coffee group type Tipo di gruppo caffè	**Plastic** Plastica
Min / max dose Dose min / max	**Up to 16 g** Fino a 16 g
Coffee washing cycle (type) Ciclo di lavaggio del caffè (tipo)	**Automatic (tablets)** Automatico (pastiglie)

MILK SYSTEM • SISTEMA LATTE

Milk suction system Sistema di aspirazione del latte	**Venturi System** Sistema Venturi
Milk washing cycle Ciclo di lavaggio del latte	**Automatic** Automatico

INTERFACE • INTERFACCIA

Payment system (equipped with MDB Protocol) Sistema di pagamento (dotata di protocollo MDB)	**Optional** Opzionale
USB	**Yes** Sì
Telemetry/Wi-Fi Telemetria/Wi-Fi	**Yes** Sì

PERFORMANCE • PRESTAZIONI

Espresso (cups/hour) (50 ml) Espresso (tazze/ora) (50 ml)	**80 cups** 80 tazze
Americano (cups/hour) (240 ml) Americano (tazze/ora) (240 ml)	**75 cups** 75 tazze
Cappuccino (cups/hour) (200 ml) Cappuccino (tazze/ora) (200 ml)	**65 cups** 65 tazze
Hot water (litres/h - delivery of 500 cc) Acqua calda (litri/h - erogazione di 500 cc)	**30 L**

2L

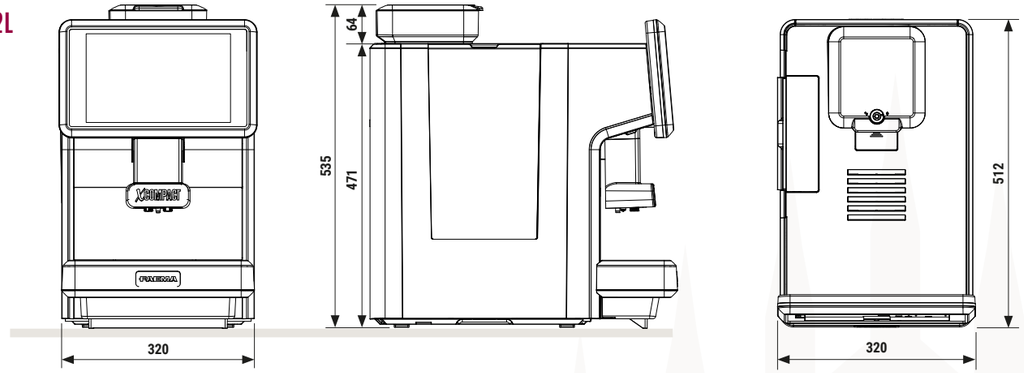

8L

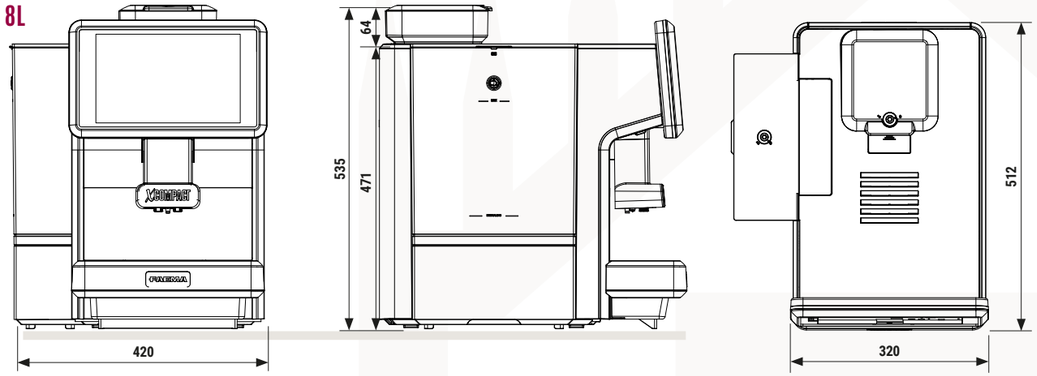

Take a peek in AR by scanning the QR Code

Scoprila in AR scansionando il QR Code

FAEMA

CIMBALI GROUP S.P.A.
Via Manzoni, 17
20082 Binasco (MI)
Italy • Italia

+39 02 90 04 91

faema.com

FaemaOfficial

faema_official